Crafter

Comerciales

MY2026 - Oct 2025

Preparada para los trabajos más exigentes

Comerciales

Más práctica, económica e innovadora que nunca
La mejor de su clase

Crafter
Equipamiento Destacado

Comerciales

- Puertas de la cabina con elevalunas eléctricos
- Retrovisores ext. ajustables electric. y térmicos, convexos e intermitentes LED
- Puerta corrediza en el habitáculo/zona de carga, a la derecha
- Parabrisas de vidrio compuesto de seguridad con luna antitérmica
- Bloqueo de marcha (electrónico)
- Revestimiento del suelo en goma en la cabina
- Revestimiento lateral con láminas de fibra dura pintadas en gris en la zona de carga
- Luz o luces interiores adicionales en la zona de carga
- Climatizador "Climatic"
- Radio "Composition" de 10"
- Sistema de detección de cansancio
- Volante multifunción
- Airbag para conductor y acompañante
- Front Assist (peatones y bicicletas)
- Sistema de control de presión de los neumáticos
- Park pilot delantero y trasero
- Lane Assist
- Activación automática de luces
- Sensor de lluvia
- Limitador de velocidad
- Paquete portaobjetos
- Guantera iluminada con tapa con cierre
- Preparación para alcoholímetro
- Limitador de velocidad con regulación anticipativa
- Keyless-Go
- Telefonía Comfort
- Asistente de mantenimiento de carril
- Sistema de reconocimiento de señales de tráfico
- Detección de distracciones

Crafter Ch. Medio
Lista de Precios

Comerciales

Chasis	Motor
Medio MMA 3,0t	2.0 TDI 103 kW (140 CV)
	2.0 TDI 130 kW (177 CV)
Medio MMA 3,5t	2.0 TDI 103 kW (140 CV)
	2.0 TDI 103 kW (140 CV) Aut.
	2.0 TDI 120 kW (163 CV) Tracc. Tras.
	2.0 TDI 130 kW (177 CV)
	2.0 TDI 130 kW (177 CV) Aut.
	2.0 TDI 130 kW (177 CV) Aut. 4MOTION

Crafter Ch. Largo y Extralargo
Lista de Precios

Comerciales

Chasis	Motor
Largo MMA 3,5t	2.0 TDI 103 kW (140 CV)
	2.0 TDI 103 kW (140 CV) Aut.
	2.0 TDI 120 kW (163 CV) Tracc. Tras.
	2.0 TDI 130 kW (177 CV)
	2.0 TDI 130 kW (177 CV) Aut.
	2.0 TDI 130 kW (177 CV) Aut. 4MOTION
Extra largo MMS 3,5t	2.0 TDI 103 kW (140 CV)
	2.0 TDI 103 kW (140 CV) Aut.
	2.0 TDI 130 kW (177 CV)
	2.0 TDI 130 kW (177 CV) Aut.
	2.0 TDI 130 kW (177 CV) Aut. 4MOTION

Crafter Ch. Medio
Medidas

Comerciales

Chasis Medio con techo normal

Volúmen de carga	9,9 m3
Altura interior	1.726 mm
Puerta corredera lateral (ancho x alto)	1,311 x 1,587
Doble puerta trasera (ancho x alto)	1,552 x 1,605
Ángulo de giro	13,6 m

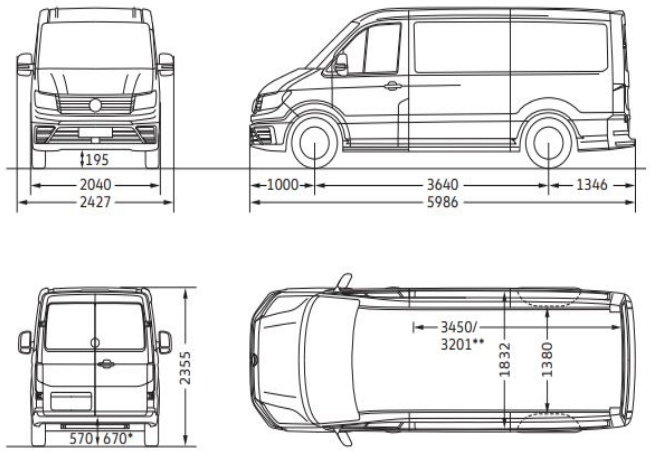

Chasis Medio con techo alto

Volúmen de carga	11,3 m3
Altura interior	1.961 mm
Puerta corredera lateral (ancho x alto)	1,311 x 1,822
Doble puerta trasera (ancho x alto)	1,552 x 1,840
Ángulo de giro	13,6 m

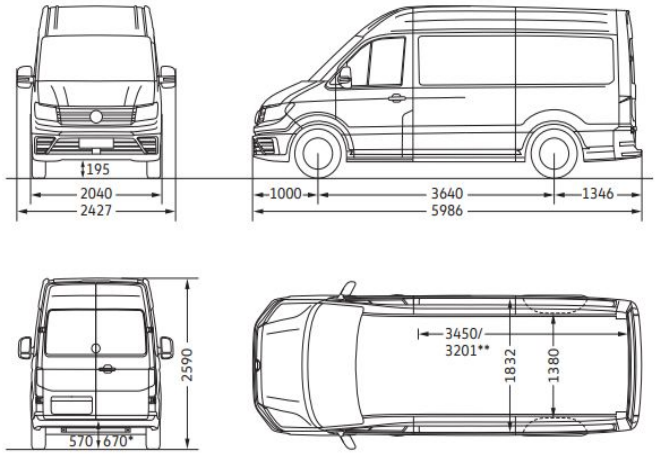

Crafter Ch. Largo
Medidas

Comerciales

Chasis Largo con techo alto (serie)

Volúmen de carga	14,4 m3
Altura interior	1.961 mm
Puerta corredera lateral (ancho x alto)	1,311 x 1,822
Doble puerta trasera (ancho x alto)	1,552 x 1,840
Ángulo de giro	16,2 m

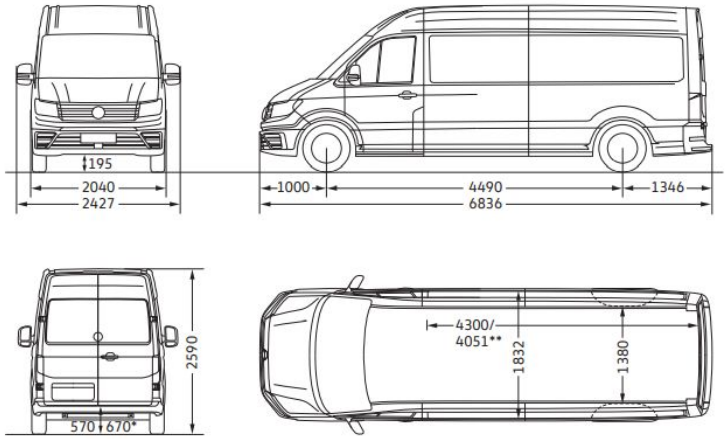

Chasis Largo con techo super alto

Volúmen de carga	16,1 m3
Altura interior	2.189 mm
Puerta corredera lateral (ancho x alto)	1,311 x 1,822
Doble puerta trasera (ancho x alto)	1,552 x 1,840
Ángulo de giro	16,2 m

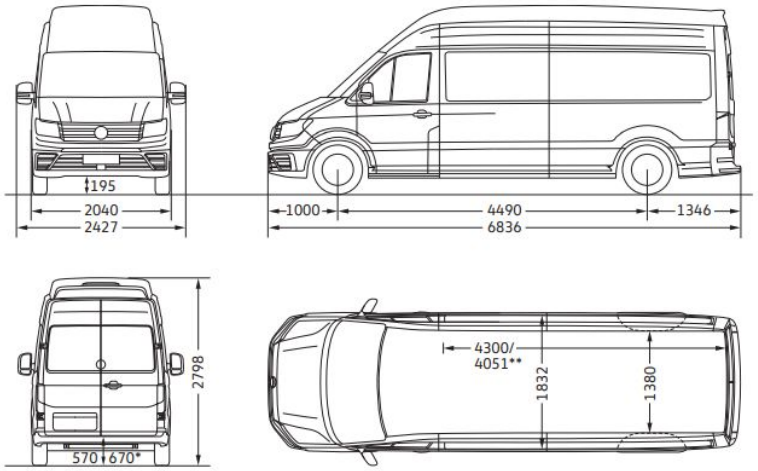

Crafter Ch. Extralargo
Medidas

Comerciales

Chasis extra Largo con techo alto (serie)	
Volúmen de carga	16,4 m3
Altura interior	1.961 mm
Puerta corredera lateral (ancho x alto)	1,311 x 1,822
Doble puerta trasera (ancho x alto)	1,552 x 1,840
Ángulo de giro	16,2 m

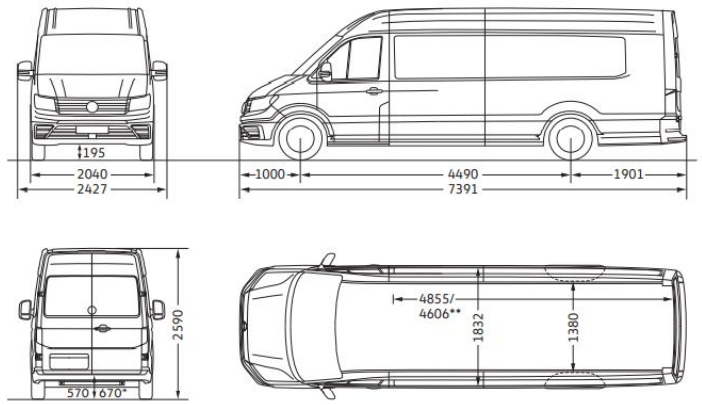

Chasis extra Largo con techo super alto	
Volúmen de carga	18,4 m3
Altura interior	2.196 mm
Puerta corredera lateral (ancho x alto)	1,311 x 1,822
Doble puerta trasera (ancho x alto)	1,552 x 1,840
Ángulo de giro	16,2 m

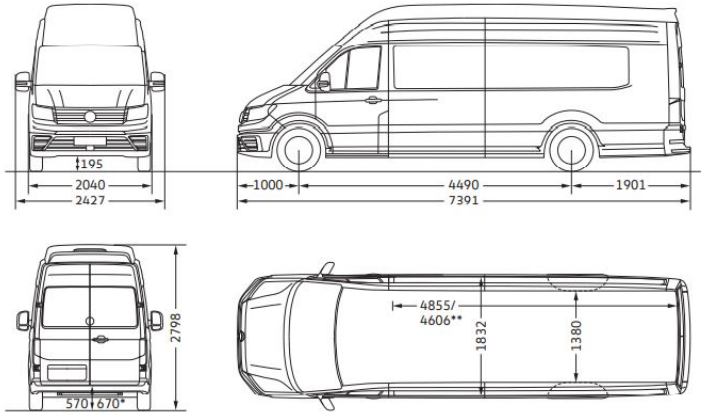

Crafter Ch. Medio
Pesos

Comerciales

Chasis Medio con techo normal	Peso en vacío en Kg.	Carga útil en Kg. máx y mín	Carga admisible en Kg. (eje delantero/trasero)	Carga remolcada adm. con freno, en pendiente del 12%/ sin freno	Peso de tracción adm., con pendiente del 12%
Crafter 30 Furgón 2.0 TDI 103 kW (140 CV)	2,157	843-323	1,800/2,100	3,000/750	6,000
Crafter 30 Furgón 2.0 TDI 130 kW (177 CV)	2,166	834-314	1,800/2,100	3,000/750	6,000
Crafter 35 Furgón 2.0 TDI 103 kW (140 CV)	2,157	1,343-823	1,800/2,100	3,000/750	6,000
Crafter 35 Furgón 2.0 TDI 103 kW (140 CV) Aut.	2,194	1,306-812	1,800/2,100	3,000/750	6,000
Crafter 35 Furgón 2.0 TDI 120 kW (163 CV) Tracc. Tras.	2,231	1,269-619	1,800/2,250	3,000/750	6,000
Crafter 35 Furgón 2.0 TDI 130 kW (177 CV)	2,166	1,334-814	1,800/2,100	3,000/750	6,000
Crafter 35 Furgón 2.0 TDI 130 kW (177 CV) Aut.	2,203	1,297-812	1,800/2,100	3,000/750	6,000
Crafter 35 Furgón 2.0 TDI 130 kW (177 CV) Aut. 4MOTION	2,272	1,228-619	1,800/2,100	3,000/750	6,000

Crafter Ch. Largo
Pesos

Comerciales

Chasis Largo con techo alto (de serie)	Peso en vacío en Kg.	Carga útil en Kg. máx y mín	Carga admisible en Kg. (eje delantero/trasero)	Carga remolcada adm. con freno, en pendiente del 12%/ sin freno	Peso de tracción adm., con pendiente del 12%
Crafter 35 Furgón 2.0 TDI 103 kW (140 CV)	2,298	1,202-701	1,800/2,100	3,000/750	6.000
Crafter 35 Furgón 2.0 TDI 103 kW (140 CV) Aut.	2,330	1,170-701	1,800/2,100	3,000/750	6.000
Crafter 35 Furgón 2.0 TDI 103 kW (140 CV) Tracc. Tras.	2,376	1,124-530	1,800/2,250	3,000/750	6.000
Crafter 35 Furgón 2.0 TDI 130 kW (177 CV)	2,166	1,334-814	1,800/2,100	1,800/2,100	6.000
Crafter 35 Furgón 2.0 TDI 130 kW (177 CV) Aut.	2,203	1,297-812	1,800/2,100	1,800/2,100	6.000
Crafter 35 Furgón 2.0 TDI 130 kW (177 CV) Aut. 4MOTION	2,417	1,038-530	1,800/2,100	1,800/2,100	6.000

Crafter Extralargo
Pesos

Comerciales

Chasis Extra Largo con techo alto	Peso en vacío en Kg.	Carga útil en Kg. máx y mín	Carga admisible en Kg. (eje delantero/trasero)	Carga remolcada adm. con freno, en pendiente del 12%/ sin freno	Peso de tracción adm., con pendiente del 12%
Crafter 35 Furgón 2.0 TDI 103 kW (140 CV)	2,364	1,136-651	1,800/2,100	3,000/750	6.000
Crafter 35 Furgón 2.0 TDI 103 kW (140 CV) Aut.	2,401	1,099-651	1,800/2,100	3,000/750	6.000
Crafter 35 Furgón 2.0 TDI 130 kW (177 CV)	2,373	1,127-651	1,800/2,100	3,000/750	6.000
Crafter 35 Furgón 2.0 TDI 130 kW (177 CV) Aut.	2,410	1,090-651	1,800/2,100	3,000/750	6.000
Crafter 35 Furgón 2.0 TDI 130 kW (177 CV) Aut. 4MOTION	2,532	968-651	1,800/2,100	3,000/750	6.000

Comerciales

Crafter
Pinturas

Comerciales

Pinturas sólidas

Pinturas metalizadas

Crafter
Equipamiento opcional

Comerciales

Descripción	Código
Preparación para interfaz para uso externo	IP4
Techo alto	3R2
Asiento giratorio a la derecha en la 1ra fila de asientos	3SD
Asiento giratorio a la izquierda en la 1ra fila de asientos	3TD
Ventanilla corrediza delante a la izquierda	4DM
Ventanilla corrediza delante a la derecha	4EM
4 llaves con control remoto	8QL
Techo super alto (Para Ch. Largo)	ZD3
Techo super alto (Para Ch. Extra Largo)	ZD3
Versión para fumador	9JC

Crafter
Equipamiento opcional

Comerciales

Descripción	Código
Sin escalón de entrada detrás	QT5
2da batería con relé separador (obliga al 8T6)	8FD
Airbags laterales y para cabeza	4X3
Espejo interior de seguridad antideslumbrante	4L2
Puerta corredera izquierda	5Q2
Faros antiniebla con luz de giro	8WH
Puerta trasera de dos hoja con apertura de ventanillas	ZHF
Bisagras para puertas traseras con ángulo de apertura ampliado	5V4
Ventanillas laterales montaje fijo	4EE

Crafter
Equipamiento opcional

Comerciales

Descripción	Código
Paquete Luz y Visibilidad:	ZLS
- Asistente de luz de carretera Light Assist	
- Conexión de intervalos de barrido del limpiaparabrisas con sensor de luz y lluvia	
- Luz de marcha diurna con activación automática de la luz de cruce y función de Coming Home y Leaving Home automática	
Paquete de asistencia ampliado:	PVE
- Detector de ángulo muerto a ambos lados y aviso de colisión	
- Asistente de cambio de carril Side Assist	
Colores Sólidos	
Colores Metalizados	

Comerciales